INTRECCIO

PIANO LISCIO / FLAT TOP

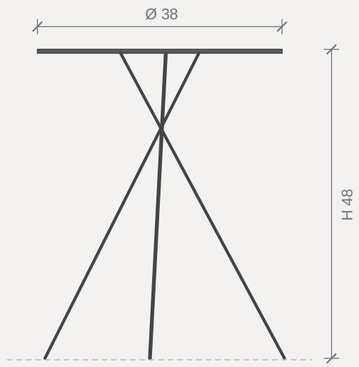

Piccolo
Ø 38 H 48 cm

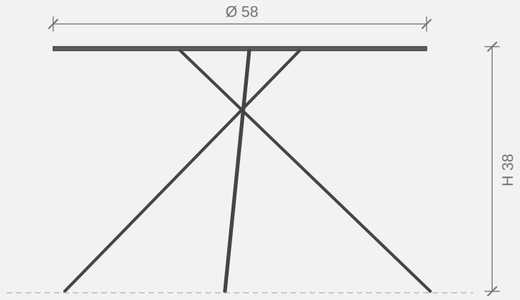

Grande
Ø 58 H 38 cm

PIANO CON BORDO A VASSOIO / RIMMED TOP

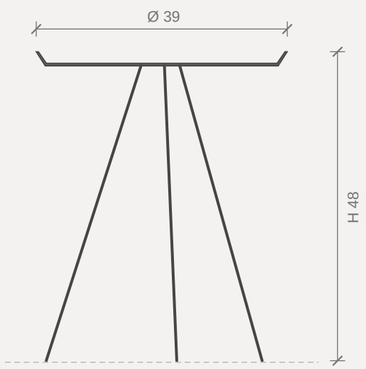

Piccolo · 3 gambe
Ø 39 H 48 cm

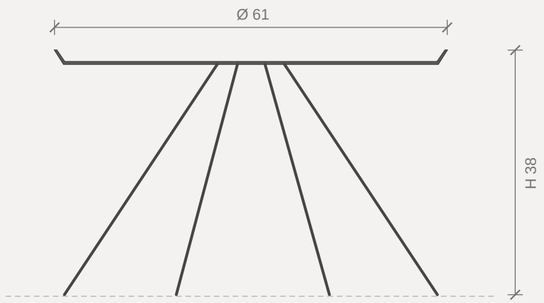

Grande · 4 gambe
Ø 61 H 38 cm

Disegni in proporzione, misure in centimetri.

PICCOLO E GRANDE INSIEME / SMALL AND LARGE TOGETHER



Piano liscio



Piano con bordo a vassoio

FINITURE / FINISHES



Nero opaco
Matte black



Manganese
Manganese

INFORMAZIONI TECNICHE / TECHNICAL INFORMATION

Struttura: metallo verniciato, nero opaco o manganese.

Piano liscio: piccolo Ø 38 cm, grande Ø 58 cm; gambe incrociate.

Piano con bordo: bordo rialzato a vassoio; piccolo Ø 39 cm con 3 gambe, grande Ø 61 cm con 4 gambe.

Altezze: piccolo H 48 cm, grande H 38 cm: in coppia i due piani stanno su livelli diversi, a 10 cm di distanza.

Composizione: si acquista il solo piccolo, il solo grande oppure la coppia.

Structure: painted metal, matte black or manganese.

Flat top: small Ø 38 cm, large Ø 58 cm; crossed legs.

Rimmed top: raised rim; small Ø 39 cm with 3 legs, large Ø 61 cm with 4 legs.

Heights: small H 48 cm, large H 38 cm: as a pair the two tops sit 10 cm apart in height.

Options: small only, large only, or the pair.